БМ 09.001П Ролик

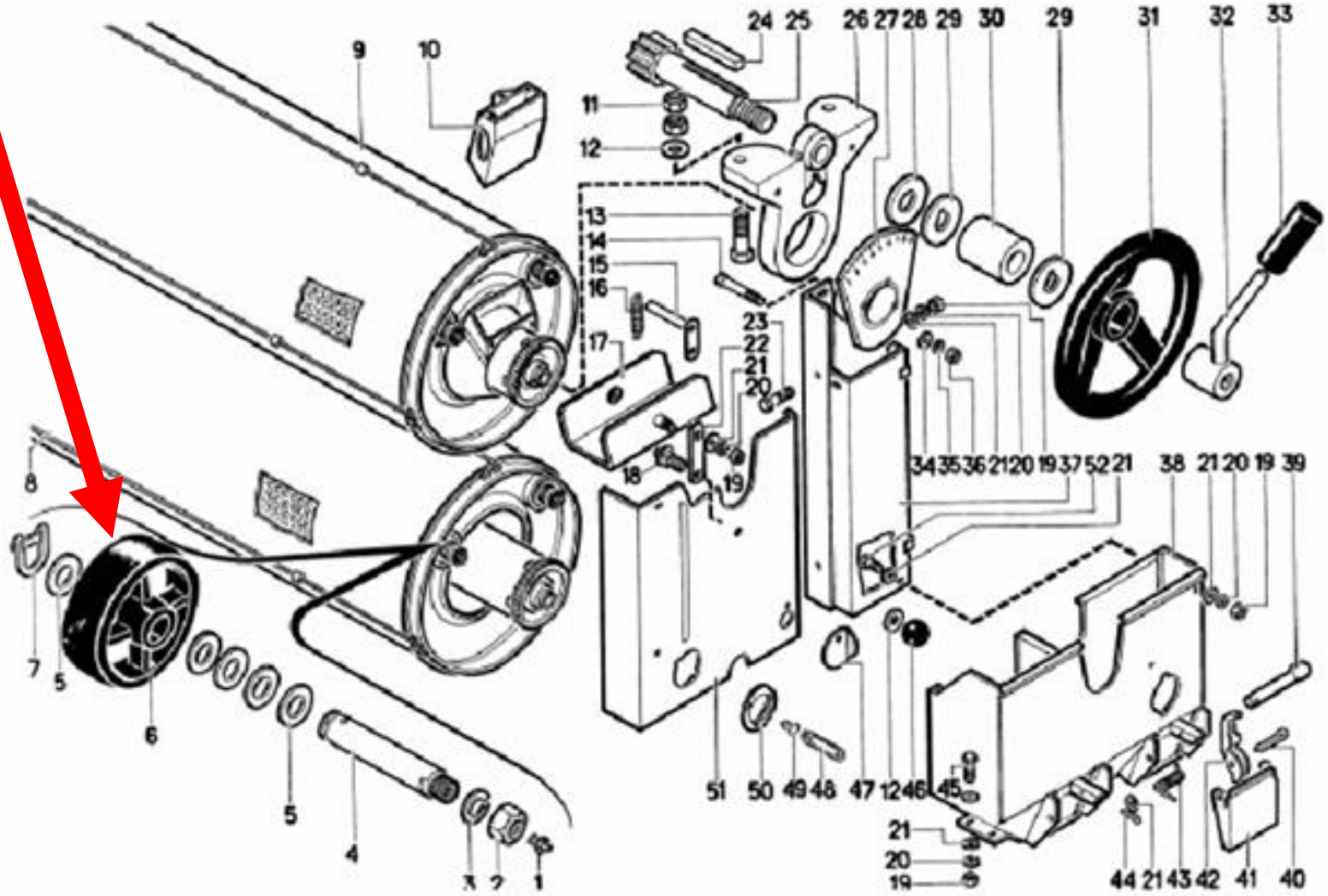

Рис. 18 МСУ 06.000 Триерная часть